SMD LVPECL Crystal Oscillators - Differential Output 5.0 x 3.2 x 1.2 mm Series

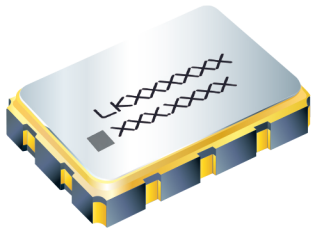

产品特点

- 基频工作模式。
- 可工作于3.3V和2.5V。
- LVPECL输出，输出频率25兆赫至200兆赫。
- 优良的低相位噪声和抖动。
- 三态功能可用。
- 符合RoHS和无铅。

Features

- Fundamental solution.
- 3.3V and 2.5V operation available.
- LVPECL output, output frequencies 25 MHz to 200 MHz.
- Excellent low phase noise and jitter.
- Tri-state function available.
- RoHS compliant / Pb Free.

电气规格 Electrical Specifications

Item/Type		Description
输出类型	Output Type	LVPECL
输出负载	Output Load	50 Ω to VDD - 2 V
振荡模式	Oscillation Mode	Fundamental
电源电压	Supply Voltage	2.5 V , 3.3 V
频率范围	Frequency Range	25 ~ 200 MHz
频率稳定	Overall Frequency Stability*	±50 ppm,or specify
工作温度	Operating Temperature Range	- 10 ~ + 70℃ , - 40 ~ + 85℃,or specify
储存温度	Storage Temperature Range	- 55 ~ + 125℃
TR / TF	Rise (Tr) / Fall (Tf) Time	1ns Max.
电源电流	Supply Current	80mA Max.
对 称 性	Symmetry	45 ~ 55 %
启动时间	Start-up Time	10mS Max.
相位抖动	Phase Jitter	1pS Max.

尺寸图 Dimensions

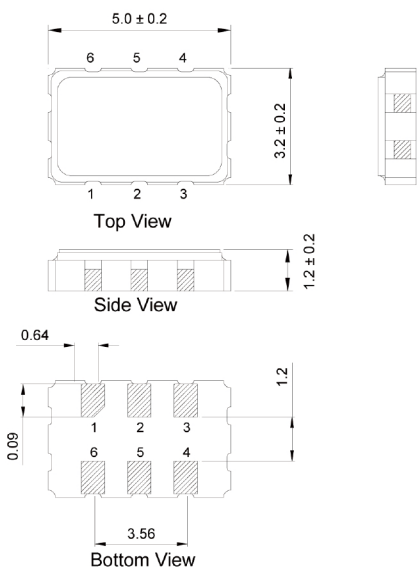

PAD FUNCTION:
1: ENABLE CONTROL or NC
2: ENABLE CONTROL or NC
3: GND
4: OUT
5: OUTN
6: VDD

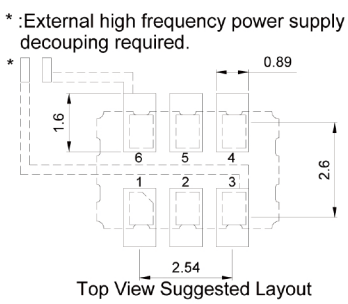

Units: mm

物料编码 Material code

L 5 3 1 H O -

SMD5.00×3.20

Sense Number
D-Divided M-Multify

Frequencecy(KHz)

Voltage

Frequency Tolerance

CL

ESR